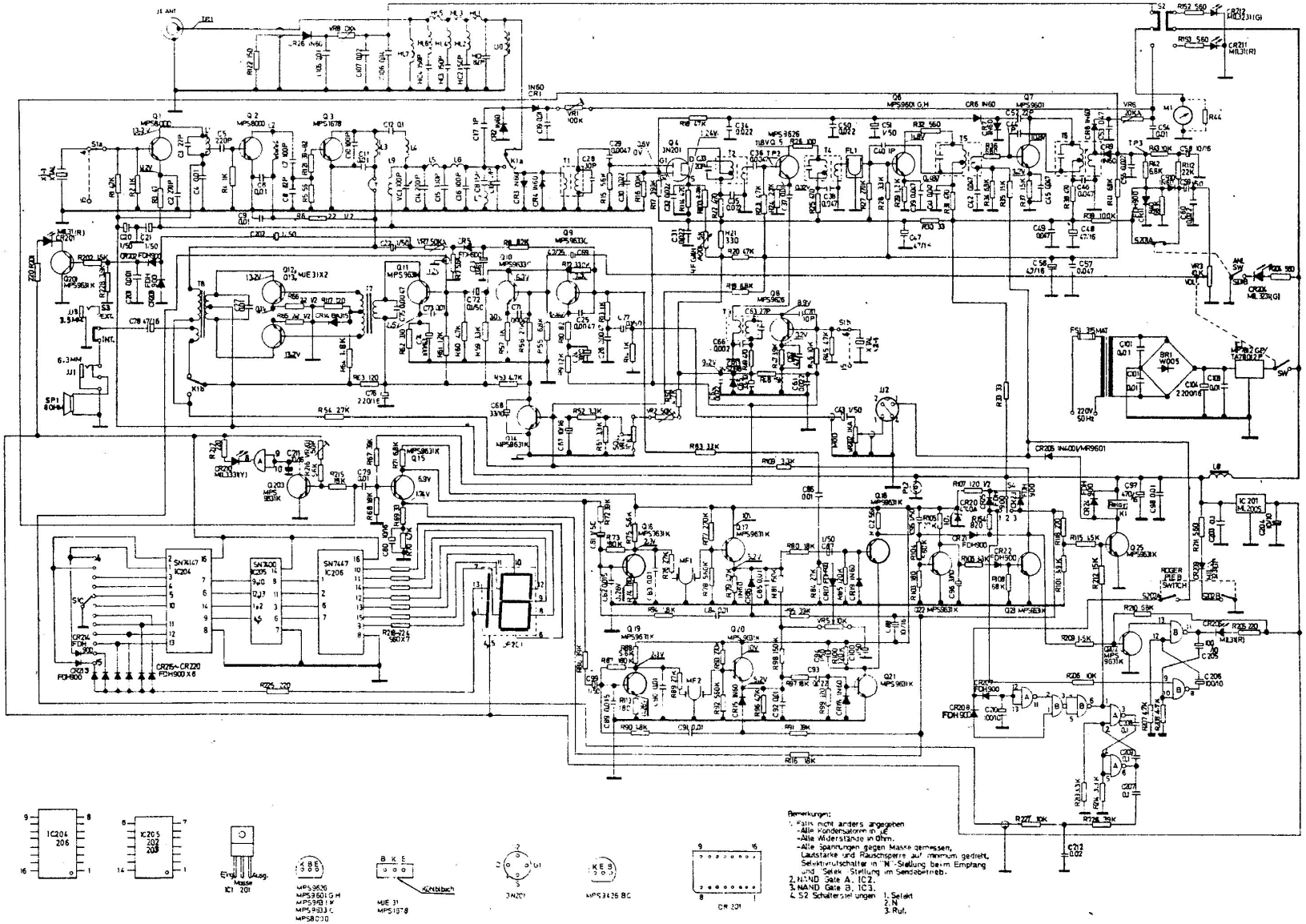

Bemerkungen:
1. Falls nicht anders angegeben
- Alle Kondensatoren in µF
- Alle Widerstände in Ohm.
- Alle Spannungen gegen Masse gemessen, Lautstärke und Rauschsperre auf minimum gedreht, Selektionsschalter in "N"-Stellung beim Empfang und Selek. Stellung im Sendebetrieb.
2. NAND Gate A: IC2.
3. NAND Gate B: IC3.
4. S2 Schalterstellungen 1. Selekt
2. N
3. Ruf.

SCHALTBILD METEOR 5000 digi

Änderungen, die dem technischen Fortschr[illegible]t dienen, vorbehalten.

Drah[illegible]se Nachrichtentechnik

dnt